Brennzelle Varia AS-2Rh-4S (Glas 2-tlg.)

hochschiebbar

SPARTHERM®
Feuerungstechnik

Linear 4S

Stand: 12/2013

Seitenansicht
M~1:20

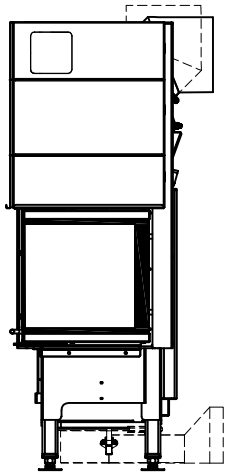

Vorderansicht
M~1:20

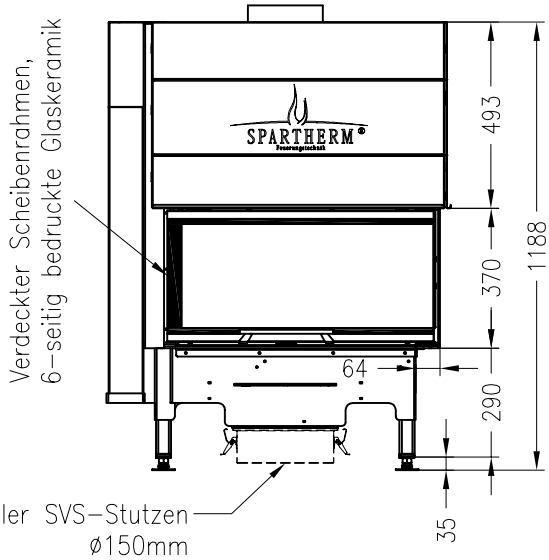

Seitenansicht
M~1:20

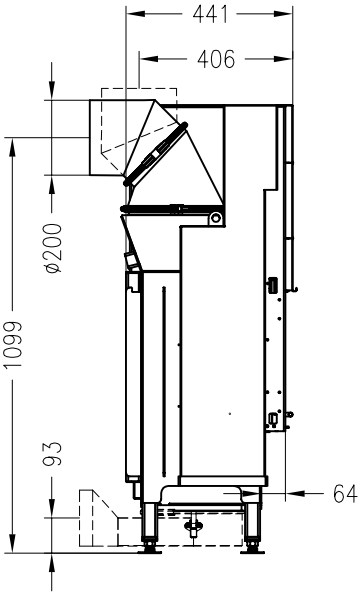

Horizontalschnitt
M~1:10

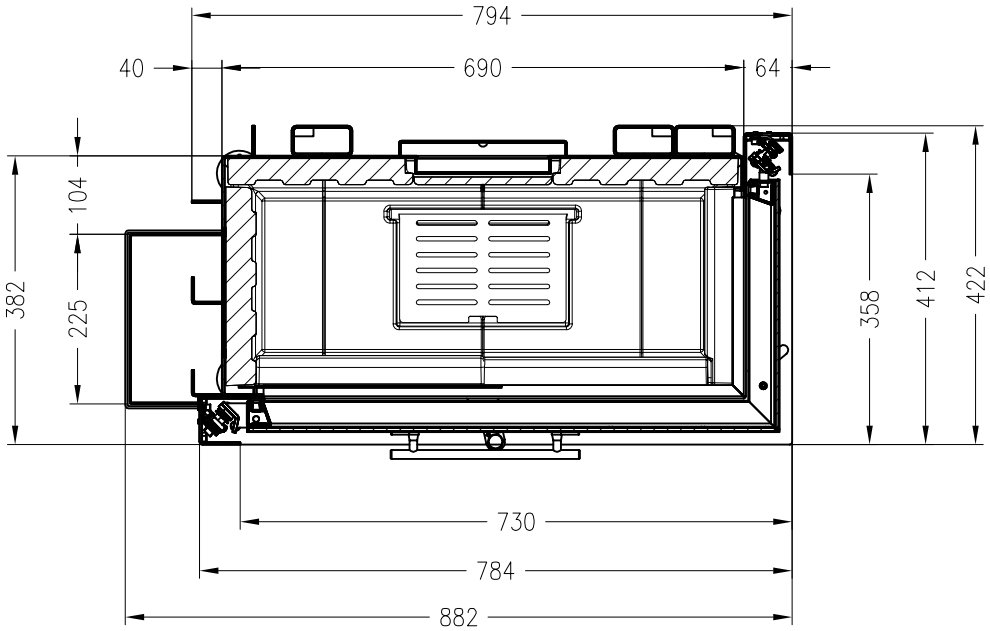

Alle Abbildungen und Zeichnungen sind urheberrechtlich geschützt.
Verwertung oder Veröffentlichung, auch einzelner Details, nur mit unserer Genehmigung.
Technische Änderungen und Irrtümer vorbehalten.