Brennzelle Varia AS-FD-4S-2

schwenkbar

SPARTHERM®
Feuerungstechnik

Linear 2

Stand: 12/2012

Vorderansicht
M~1:20

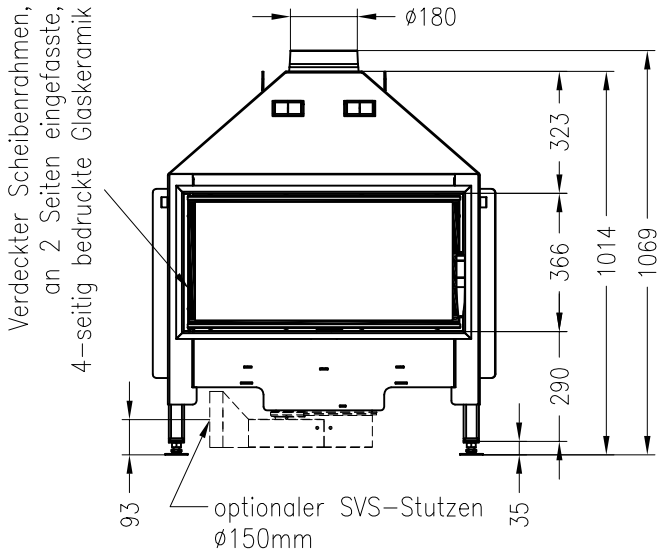

Seitenansicht
M~1:20

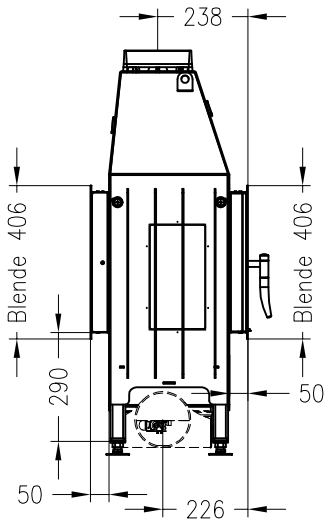

Horizontalschnitt
M~1:10

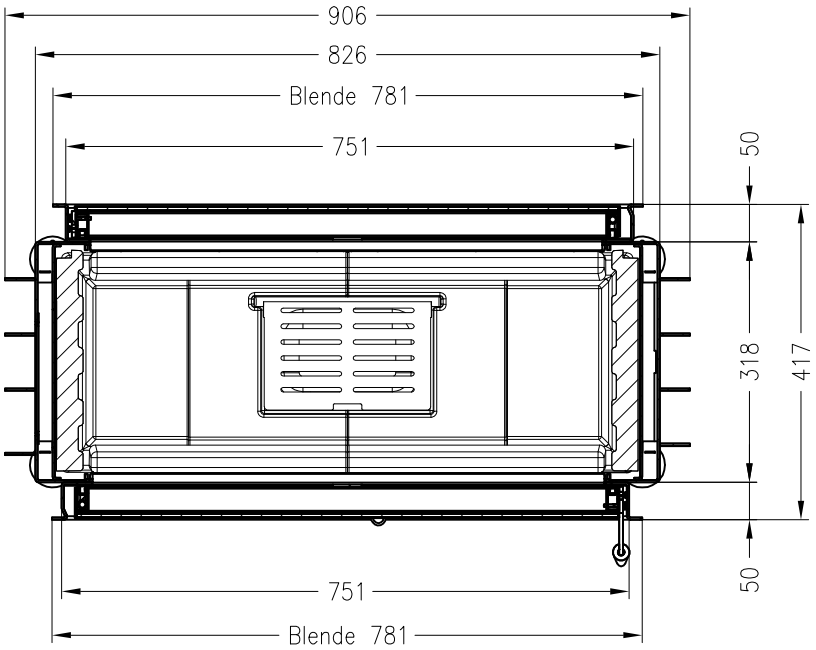

Alle Abbildungen und Zeichnungen sind urheberrechtlich geschützt.
Verwertung oder Veröffentlichung, auch einzelner Details, nur mit unserer Genehmigung.
Technische Änderungen und Irrtümer vorbehalten.