Brennzelle Varia M-80h-4S / M-100h-4S

hochschiebbar

SPARTHERM®
Feuerungstechnik

Linear 4S

Stand: 11/2010

Vorderansicht
M~1:20

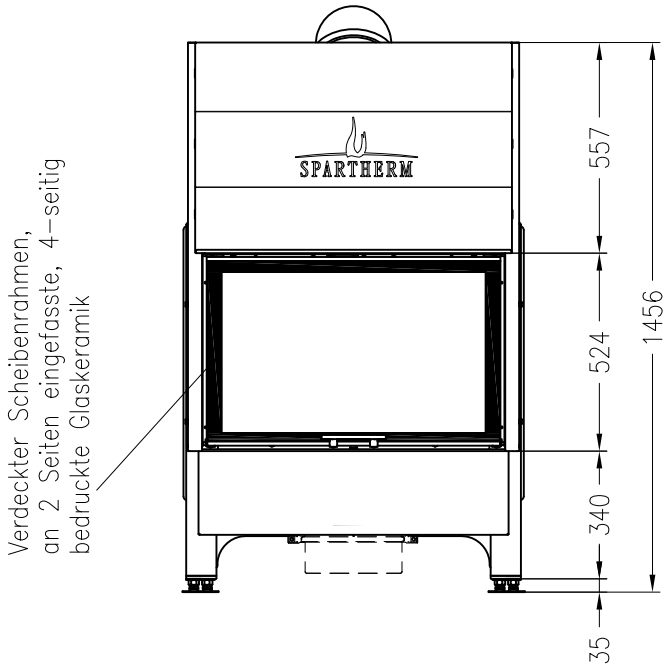

Seitenansicht
M~1:20

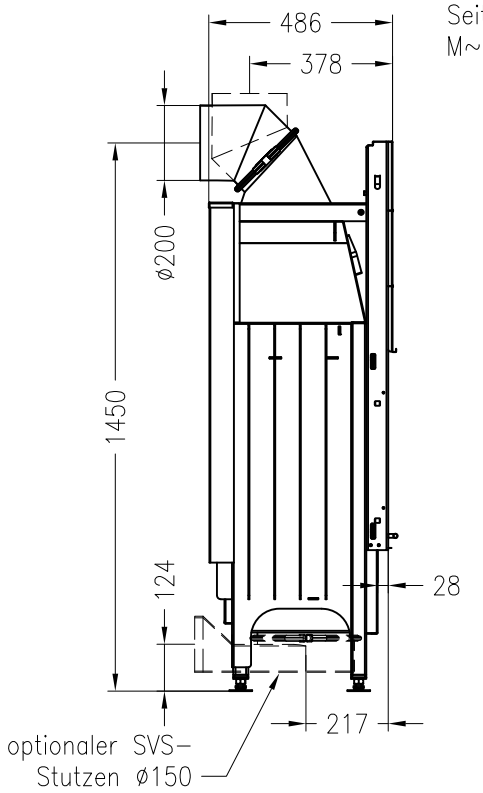

Horizontalschnitt
M~1:10

Brennzelle	Maß A	Maß B	Maß C	Maß D
Varia M-80h-4S	802	876	820	900
Varia M-100h-4S	1006	1080	1025	1105

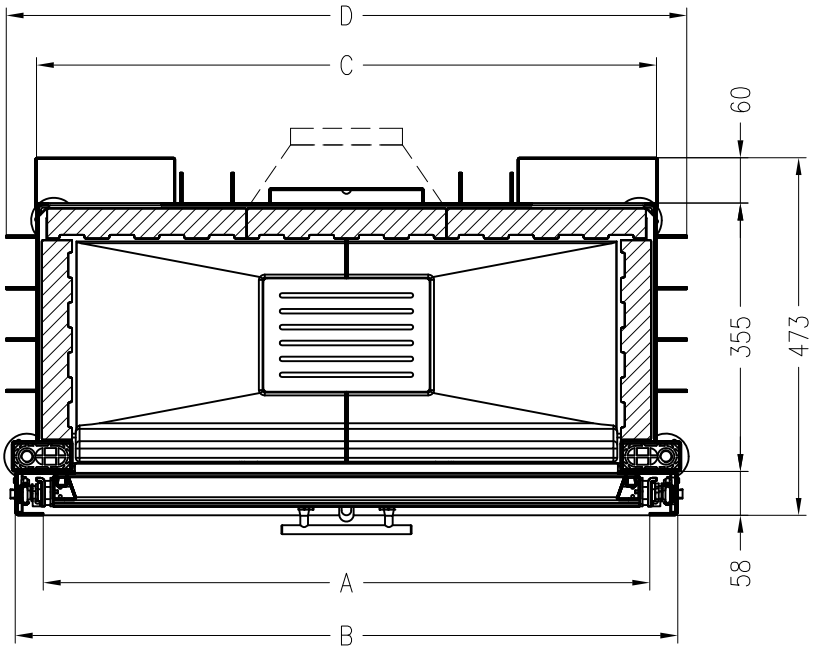

Alle Abbildungen und Zeichnungen sind urheberrechtlich geschützt.
Verwertung oder Veröffentlichung, auch einzelner Details, nur mit unserer Genehmigung.
Technische Änderungen und Irrtümer vorbehalten.